AS-T1（配管回り）

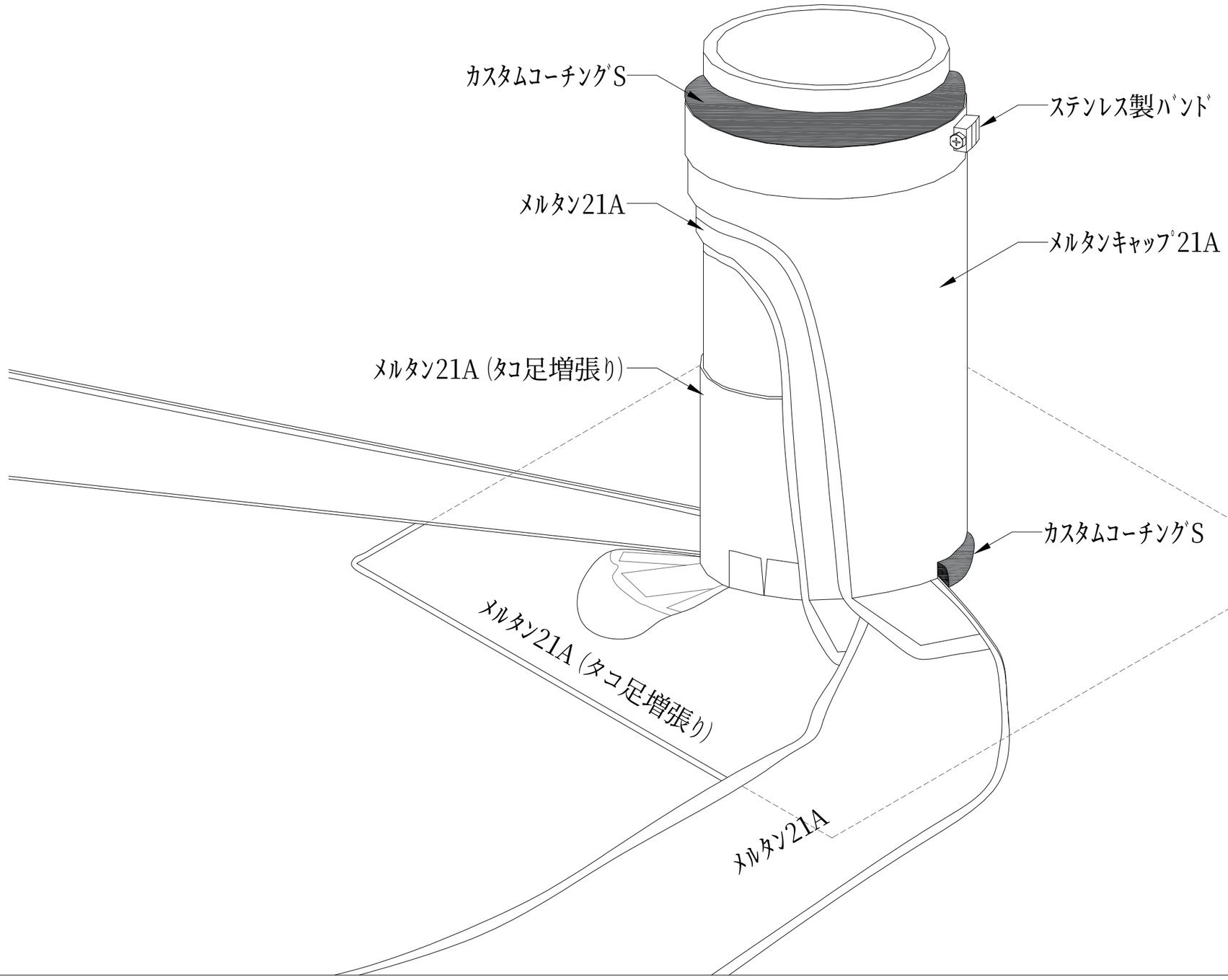
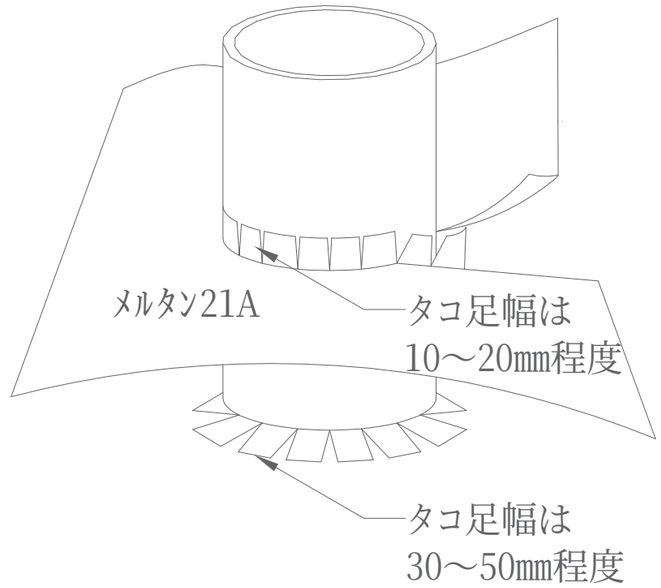
増張り詳細図